Fauteuil relax **Apollo**

Ce fauteuil est équipé d'un système de rail pour le repose-pieds et l'appui-tête réglable. Le repose-pieds et le dossier sont réglables électriquement à l'aide d'un système à 2 moteurs.

Apollo est équipé en standard de :

- Réglage électrique à 2 moteurs et appui-tête réglable manuellement
- Accoudoir mobile
- Base en étoile en aluminium noir
- Dossier haut ou bas
- Choix de l'avant et de l'arrière dans des matières et des couleurs différentes
- Mousse suprême + silicone

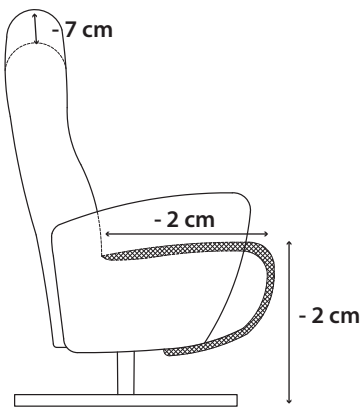

small
dossier bas -7 cm

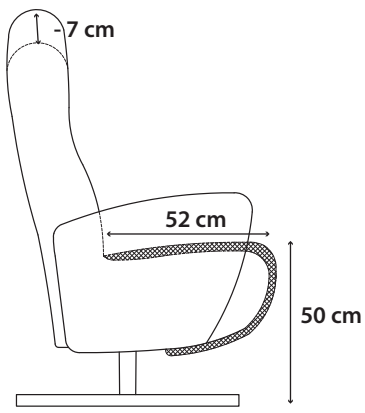

medium
dossier bas -7 cm

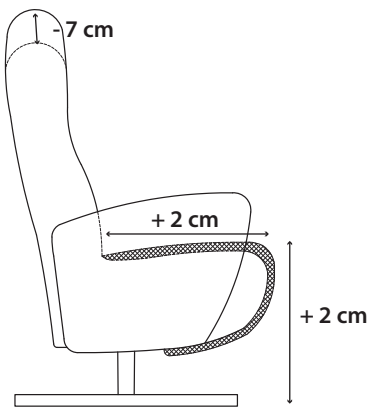

large
dossier bas -7 cm

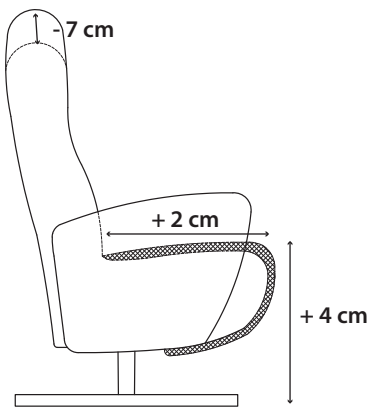

x-large
dossier bas -7 cm

Choisissez un **dossier bas ou haut**

41271
dossier bas

41270
dossier haut

Choisissez le **revêtement**

Combinez deux revêtements différents
sur l'avant et l'arrière

Personnalisez votre fauteuil avec les options ci-dessous

41274-MOT
Gravité zéro
(réglage électrique de 3 moteurs)

41275-BAT
Batterie

41272-LEG
Pied design en
aluminium noir

41273-POC
Confort Ressorts

41256
coussin de nuque
(détaché)

tissu				cuir						
GR 0	GR 1	GR 2	GR 3	GR 15	GR 20	GR 21	GR 25	GR 26	GR 30	GR 31
√	√	√	√	√	√	√	√	√	√	√

Collection **Relax** par H&H **Henders & Hazel**