Fauteuil relax **Hestia**

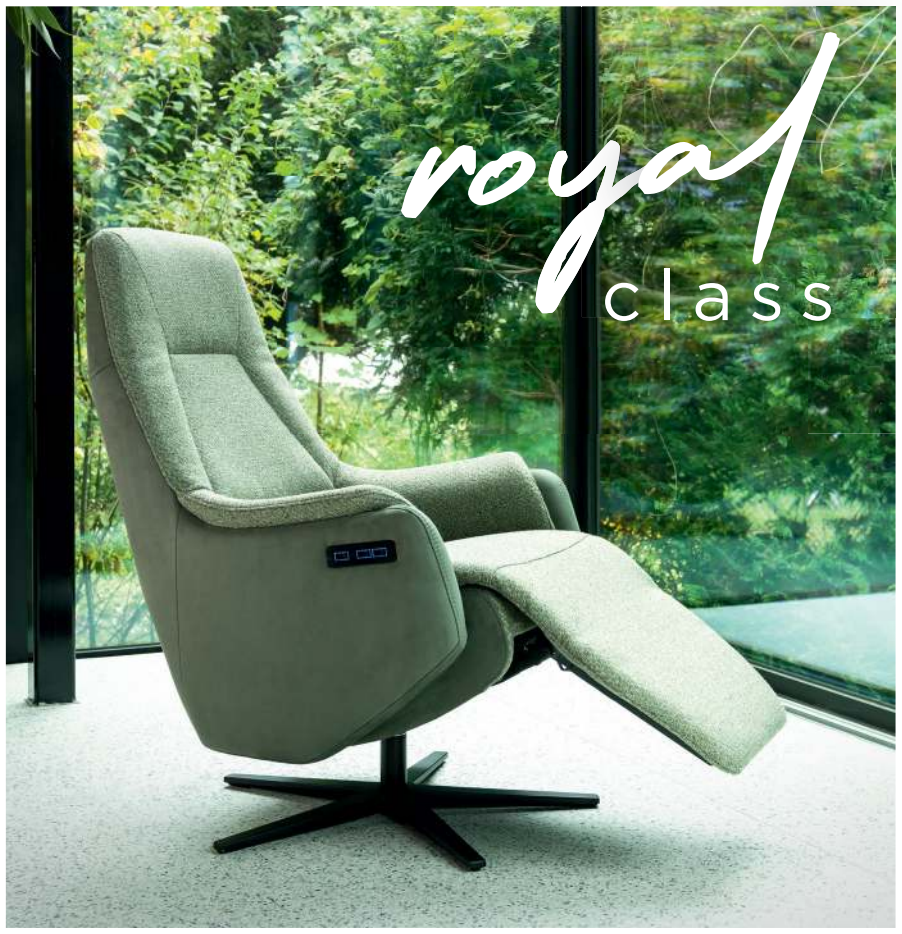

Ce fauteuil est équipé d'un système de rail pour le repose-pieds et un appui-tête réglable. Le repose-pieds et le dossier sont réglables électriquement à l'aide d'un système à 2 moteurs.

Hestia est équipé en standard de :

- Réglage électrique à 2 moteurs et appui-tête réglable manuellement
- Bras fixe sur le dos, qui se déplace avec le dos
- Base en étoile en aluminium noir
- Dossier haut ou bas
- Choix de l'avant et de l'arrière dans des matières et des couleurs différentes
- Mousse suprême

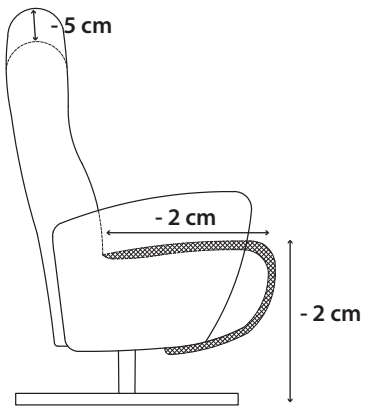

small
dossier bas -5 cm

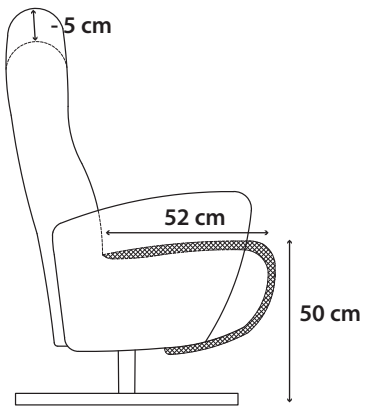

medium
dossier bas -5 cm

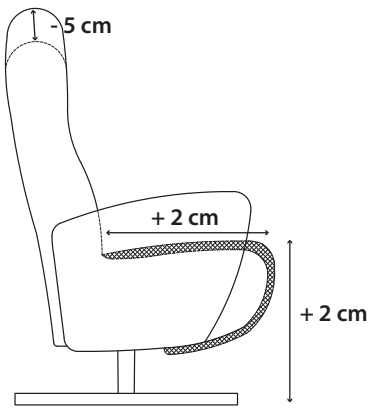

large
dossier bas -5 cm

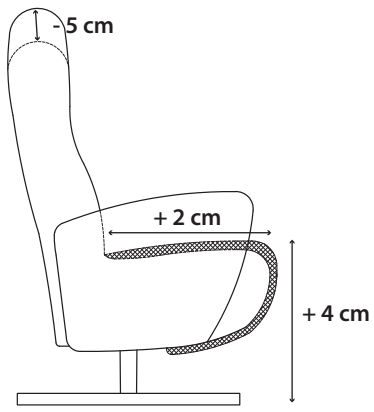

x-large
dossier bas -5 cm

Choisissez un **dossier bas ou haut**

43061
dossier bas

43060
dossier haut

Choisissez le **revêtement**

Combinez deux revêtements différentes sur l'avant et l'arrière

Personnalisez votre fauteuil avec les options ci-dessous

43065-MOT
Gravité zéro* (réglage électrique de 3 moteurs)

43067-LIF
Fonction releveur** (réglage électrique de 3 moteurs)

43069-ELE
Réglage électrique appui-tête

43066-BAT
Batterie

43063-LEG
Pied design en aluminium noir

43064-POC
Confort Ressorts
+ mousse confort

43068-COM
Memory Confort
+ mousse confort

43062
Coussin de nuque
(détaché)

43071-REM***
Télécommande
avec câble + aimant

* pas en combinaison avec fonction releveur / **uniquement avec le pied design / *** seulement en combinaison avec fonction releveur

tissu				cuir						
GR 0	GR 1	GR 2	GR 3	GR 15	GR 20	GR 21	GR 25	GR 26	GR 30	GR 31
√	√	√	√	√	√	√	√	√	√	√

Relax collection par H&H **Henders & Hazel**