Fauteuil relax **Olympus**

Ce fauteuil est équipé d'un système mécanique pour le repose-pieds et l'appui-tête réglables. Pour modifier la position il faut exercer une pression en arrière sur le dossier.

Olympus est équipé en standard :
- Réglage manuel
- Appui-tête réglable électrique
- Accoudoirs entièrement rembourrés
- Base en étoile en aluminium noir
- Choix de l'avant et de l'arrière dans des matières et des couleurs différentes
- Mousse suprême + polyéther

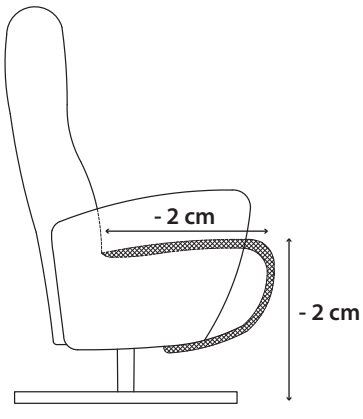

small
40060

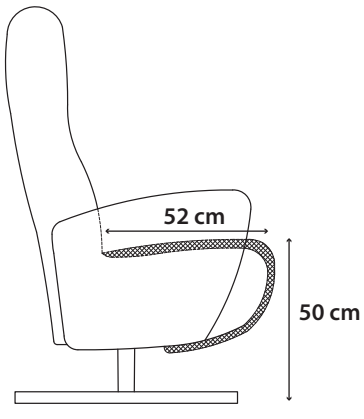

medium
40060

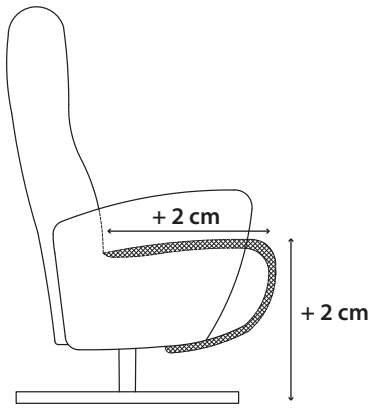

large
40060

Choisissez le **revêtement**

Combinez deux revêtements différentes sur l'avant et l'arrière

Personnalisez votre fauteuil avec les options ci-dessous

40065-MOT
Réglage électrique à 3 moteurs

40067-ARM
Accoudoir ouvert en métal

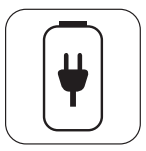

40066-BAT
Batterie
(uniquement avec réglage électrique)

40063-LEG
Pied design en aluminium noir

40064-POC
Confort Ressorts

tissu				cuir						
GR 0	GR 1	GR 2	GR 3	GR 15	GR 20	GR 21	GR 25	GR 26	GR 30	GR 31
√	√	√	√	√	√	√	√	√	√	√

Relax collection par H&H **Henders & Hazel**