Fauteuil relax **Minerva**

Ce fauteuil est équipé d'un système de rail pour le repose-pieds et un appui-tête réglable. Le repose-pieds et le dossier sont réglables électriquement à l'aide d'un système à 2 moteurs.

Minerva est équipé en standard de :

- Réglage électrique à 2 moteurs et appui-tête réglable manuellement
- Accoudoir mobile
- Accoudoir entièrement rembourré
- Base en étoile en aluminium noir
- Dossier haut ou bas
- Choix de l'avant et de l'arrière dans des matières et des couleurs différentes
- Mousse suprême

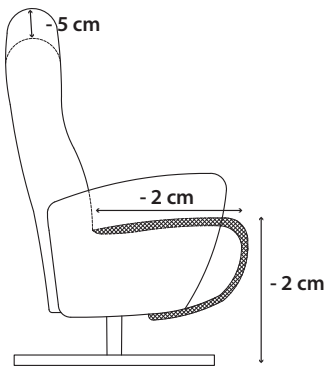

small
dossier bas -5 cm

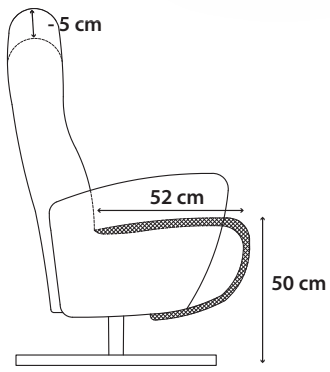

medium
dossier bas -5 cm

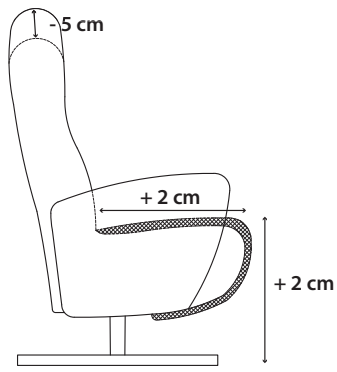

large
dossier bas -5 cm

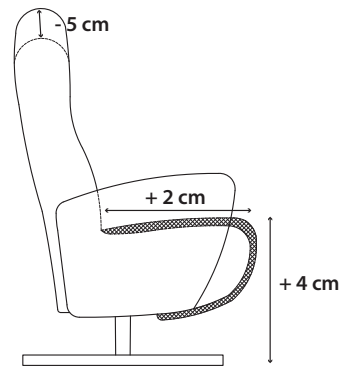

x-large
dossier bas -5 cm

Choisissez un **dossier bas ou haut**

42531
dossier bas

42530
dossier haut

Choisissez le **revêtement**

Combinez deux revêtements différentes sur l'avant et l'arrière

Personnalisez votre fauteuil avec les options ci-dessous

42535-MOT
Gravité zéro (réglage électrique de 3 moteurs)

42537-LIF
Fonction releveur* (réglage électrique de 3 moteurs)

42539-ELE
Réglage électrique appui-tête

42536-BAT
Batterie

42533-LEG
Pied design en aluminium noir

42534-POC
Confort Ressorts
+ mousse confort

42538-COM
Memory Confort
+ mousse confort

42532
Coussin de nuque
(détaché)

42540-REM***
Télécommande
avec câble + aimant

* pas en combinaison avec fonction releveur / **uniquement avec le pied design / *** seulement en combinaison avec fonction releveur

tissu				cuir						
GR 0	GR 1	GR 2	GR 3	GR 15	GR 20	GR 21	GR 25	GR 26	GR 30	GR 31
√	√	√	√	√	√	√	√	√	√	√

Relax collection par **Henders & Hazel**